Regenwasserfilter Trident 450® für Dachflächen bis 450 m²

Der Tankfilter Trident 450 ist geeignet für Dachflächen bis ca. 450m² Fläche und wurde speziell zur Reinigung des Regenwassers entwickelt. Er wird zwischen Zu- und Ablauf in den Konus des Regenwasserbehälters eingebaut und benötigt keine weiteren Anschlüsse. Das Filtergehäuse ist aus Polyethylene (PE), die Filterlamellen aus Edelstahl. Der Filter überzeugt durch eine einfache Installation. Außerdem lässt sich problemlos eine Wartung durchführen. Ein Deckel ist im Lieferumfang des Trident 450 enthalten. Die Sprühdüse sowie der Rattenschutz sind optional. Zulauf und Kanal-ablauf DN150. Zulauf in die Zisterne DN 100. Die Trident Filtertechnologie ist eine Produktentwicklung von GEP. Sie beruht auf der Kapillarwirkung von Wasser. Um diesen Effekt zu nutzen sind die Edelstahlfilterlamellen speziell geformt und angeordnet. Diese individuelle Trident-Filtertechnik von GEP sorgt für eine schnelle und effiziente Trennung der Schmutzfracht vom Regenwasser. Die Sammelleistung liegt bei über 90%. Den Trident 450 gibt es optional mit einem Sprühreiniger um Service und Wartung der Filterfläche auf ein Minimum zu reduzieren. Zudem sorgt der Sprühreiniger für einen anhaltend hohen Wirkungsgrad. Der Trident 450 von GEP garantiert somit eine hervorragende Filterung des Regenwassers. Er sichert einen exzellenten Wirkungsgrad bei einem Minimum an Wartung und Service. Zudem besticht er durch den niedrigen Höhenversatz von Zu- und Ablauf von lediglich 25mm.

Trident 450 Tankfilter

Produktvorteile

- Kein zweiter Überlaufanschluss notwendig
- Niedriger Höhenversatz (nur 20mm) zwischen Zu- und Ablauf
- Geeignet für den Einbau in eine Zisterne oder PE-Regenwassertank
- Sehr hohe Sammelleistung > 90%
- Spezielle Trident Filtertechnologie
- Inklusive Überlauf mit Skimmer Effekt

Einbau

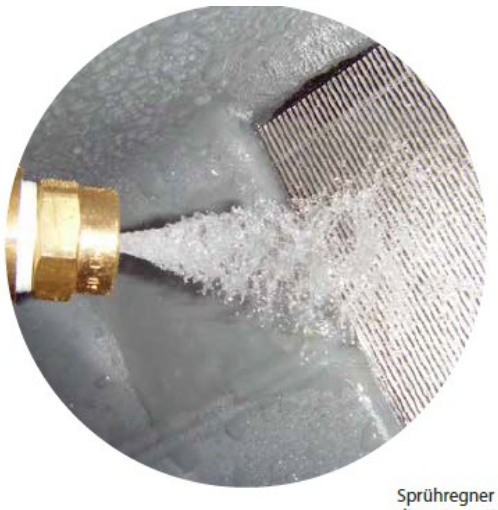
Sprühregner der Trident 450 Filter für die automatische Reinigung

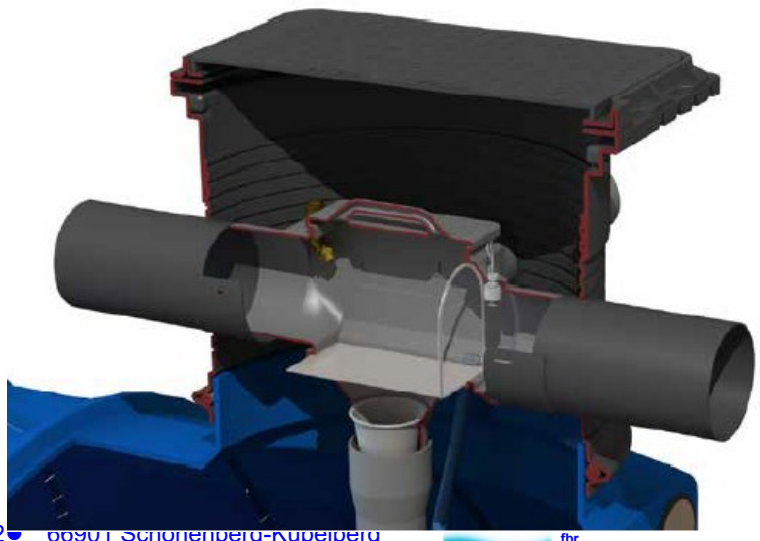

Andreas Mohrbacher Regenwassernutzung ● Am Brenkelberg 2 ● 66901 Schönenberg-Kübelberg

Telefon: 06 37 3 / 2 00 08 ● Telefax: 06 37 3 / 2 00 02 ● info@Regenwasser24.de ● www.Regenwasser24.de

fbr Gründungsmitglied der Fachvereinigung Betriebs und Regenwassernutzung e.V.

Regenwasserfilter Trident 450® für Dachflächen bis 450 m²

Trident 450 Tank Filter	
Höhe in mm	404
Länge in mm	520
Breite in mm	190
Höhenunterschied Zu- und Ablauf	31
Anschluss Zu- und Ablauf Schmutzwasser in mm	Ø160
Anschluss gefiltertes Wasser in mm	Ø110
Gewicht in kg	ca. 3
Öffnung mit Deckel in cm	26.5 x 18
Anschluss Düse (optional)	½" AG

Optionen

- **Sprühreiniger für den Trident 450**

Der Sprühreiniger ermöglicht eine einfache und automatische Reinigung der Filterfläche. Diese erfolgt durch einen druckvollen Sprühstrahl auf die Filteroberfläche, so dass der Schmutz gelöst und weitergespült wird.

- **Zeitgesteuerte automatische Filterreinigung**

Durch diese Zeitsteuerung wird eine automatische Filterreinigung in einstellbaren Perioden ermöglicht.

- **Rattenschutz**

Optional kann der Trident 450 Filter mit einem Rattenschutz versehen werden. Dieser verhindert, dass das Nagetier durch den Überlauf in den Tank geraten kann.

- **Zusätzlicher Fein-Filter**

Der zusätzliche Fein-Filter kann unterhalb der Edelstahlfilterfläche installiert werden. Er wird dort eingesetzt, wo besonders hohe Anforderungen an das gefilterte Wasser gestellt werden.

- **Rückstauwächter**

Der Überlauf kann mit einem Sensor versehen werden, der einen Rückstau meldet. Dieser Sensor kann beispielsweise mit einem IRM-Regenwassersystem verbunden werden, der bei Rückstaumeldung die Anlage automatisch auf Trinkwasserversorgung umstellt. Somit wird eine Verunreinigung der sanitären Anlagen, Pumpen und Schläuche durch das verunreinigte Wasser des Überlaufs verhindert.

Technische Daten und Maße

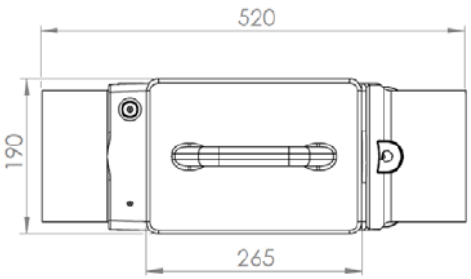

Ansicht von oben

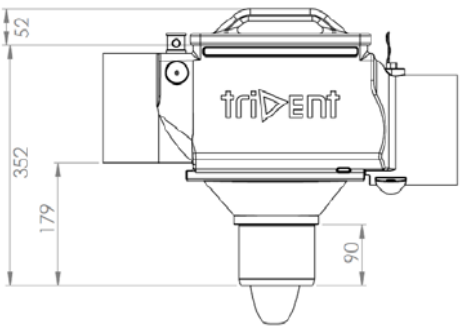

Seitenansicht

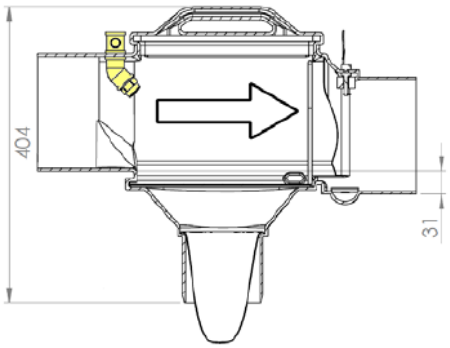

Seitenansicht

Andreas Mohrbacher Regenwassernutzung ● Am Brenkelberg 2 ● 66901 Schönenberg-Kübelberg

Telefon: 06 37 3 / 2 00 08 ● Telefax: 06 37 3 / 2 00 02 ● info@Regenwasser24.de ● www.Regenwasser24.de

fbr Gründungsmitglied der Fachvereinigung Betriebs und Regenwassernutzung e.V.