Ersatzteile-Liste für Espa Poolpumpe Blaumar S1, Modell: Blaumar S1 60-12M, Blaumar S1 75-15M, Blaumar S1 100-18M, Blaumar S1 150-22M

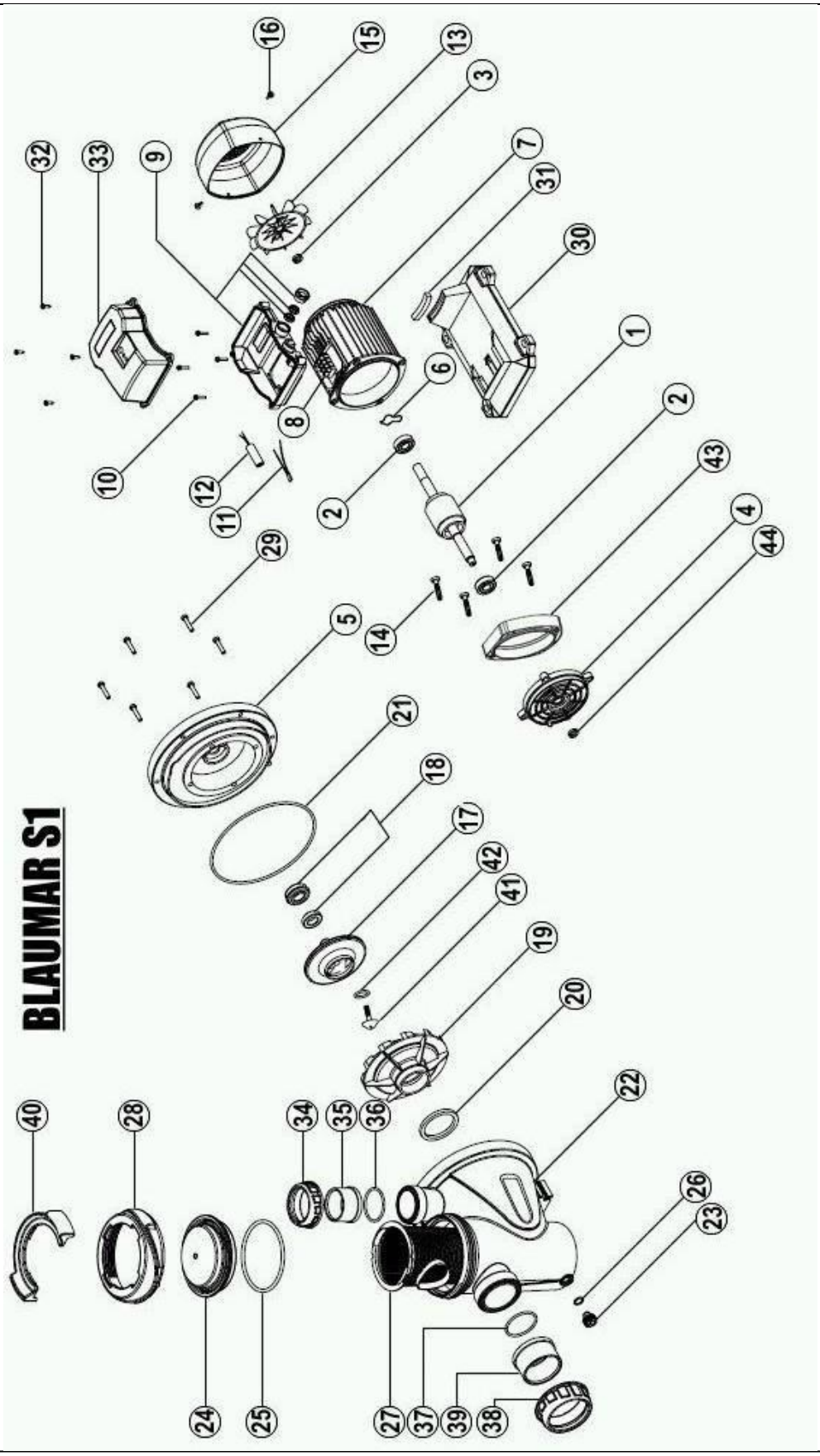

Andreas Mohrbacher Regenwassernutzung ● Am Brenkelberg 2 ● D-66901 Schönenberg-Kübelberg

Telefon: 06 373 / 2 000 8 ● Fax: 0 63 73 / 2 000 2● Mail: info@Regenwasser24.de ● Internet: www.Regenwasser24.de

fbr Gründungsmitglied der Fachvereinigung Betriebs und Regenwassernutzung e.V.

Ersatzteile-Liste für Espa Poolpumpe Blaumar S1, Modell: Blaumar S1 60-12M, Blaumar S1 75-15M, Blaumar S1 100-18M, Blaumar S1 150-22M

Blaumar S1, Modell: Blaumar S1 60-12M, Blaumar S1 75-15M, Blaumar S1 100-18M, Blaumar S1 150-22M

(Ersatzteilliste Stand 08/2019)

Pos	Artikel-Nr.	Bezeichnung		Pos	Artikel-Nr.	Bezeichnung	
1	auf Anfrage	Welle Blaumar S1		21	8391	Gehäusedichtung	
2	81963	Lager		22	8125424	Pumpengehäuse BLAUMAR S1	
3	8349	Streuscheibe		22	8189565	Pumpengehäuse BLAUMAR S1(23/24/25/26/27/28) S/RFID	
4	8154836	Lagerdeckel Alu		23	8129512	Stopfen	
5	8131265	Druckteller		24	811000457	Klarsichtdeckel	
6	8142381	Federring		25	8189284	O-Ring für Klarsichtdeckel	
7	auf Anfrage	Stator Blaumar S1		26	8390	O-Ring für Stopfen	
8	8195131	Klemmstein (M)		27	811000820	Filterkorb	
9	8130098	Klemmkasten 230V		28	8125561	Überwurfmutter	
10	81000119	Schrauben DIN7500 TORX T20 M4x12 (A2)		29	auf Anfrage	Schraube für Druckteller	
11	auf Anfrage	Klixon		30	8130123	Pumpenfuß	
12	82037	Kondensator BLAUMAR S1 150		31	86016	VIBRATIONSDAMPFER	
12	8199801	Kondensator BLAUMAR S1 60/75/100		32	auf Anfrage	Schraube	
13	81040	Lüfterrad		33	8130108	Klemmkastendeckel 400V	
14	auf Anfrage	Schrauben für Distanzhülse		33	8136170	Klemmkastendeckel 230V	
15	8130122	Lüfterdeckel		34	8129297	Überwurfmutter Druckseite	
16	auf Anfrage	Schrauben		35	810463	Klebestutzen Druckseite	
17	85848	Laufrad BLAUMAR S1 100-18T		36	8350	O-Ring Druckstutzen	
17	811000429	Laufrad BLAUMAR S1 150-22M		37	8399	O-Ring Saugstutzen	
17	85847	Laufrad BLAUMAR S1 75-15T		38	8129290	Überwurfmutter Saugseite	
17	85846	Laufrad BLAUMAR S1 60-12T		39	8130146	Klebestutzen Saugseite	
17	810484	Laufrad BLAUMAR S1 60-12M		40	8127995	Montage-Schlüssel für Überwurfmutter Klarsichtdeckel	
17	810485	Laufrad BLAUMAR S1 75-15M		41	85813	Schraube	
17	810486	Laufrad BLAUMAR S1 100-18M		42	8300	O-Ring	
17	810488	Laufrad BLAUMAR S1 60-10M		43	8130136	Distanzhülse	
17	auf Anfrage	Laufrad 60Hz BLAUMAR S1		44	8142699	Streuscheibe	
18	874583	GLEITRINGDICHTUNG					
19	810430	Leitrad 60Hz BLAUMAR S1 150-22 60Hz					
19	811000428	Leitrad BLAUMAR S1 150					
19	810429	Leitrad BLAUMAR S1 60/75					
20	8324	Leitraddichtung					

Andreas Mohrbacher Regenwassernutzung ● Am Brenkelberg 2 ● D-66901 Schönenberg-Kübelberg

Telefon: 06 373 / 2 000 8 ● Fax: 0 63 73 / 2 000 2● Mail: info@Regenwasser24.de ● Internet: www.Regenwasser24.de

fbr Gründungsmitglied der Fachvereinigung Betriebs und Regenwassernutzung e.V.

Ersatzteile-Liste für Espa Poolpumpe Blaumar S1, Modell: Blaumar S1 60-12M, Blaumar S1 75-15M, Blaumar S1 100-18M, Blaumar S1 150-22M

Ersatzteile mit Preise finden Sie direkt unter **https://regenwasser24.de/**

Hier die Kategorie **Ersatzteile** wählen und das gesuchte Produkt auswählen.

oder

Einfach und schnell die Ersatzteil-Nummer aus der Ersatzteil-Liste im Eingabefeld „**Suchbegriff**“ eintragen.

Suchbegriff...

Sollten Sie das gesuchte Ersatzteil im Shop nicht finden, senden Sie uns einfach eine Anfrage per **Mail**.

Bestellungen nehmen wir auch gern per Fax +49 (0) 63 73 / 2 000 2 entgegen.

Liefer- und Rechnungsanschrift:

Andreas Mohrbacher Regenwassernutzung ● Am Brenkelberg 2 ● D-66901 Schönenberg-Kübelberg

Telefon: 06 373 / 2 000 8 ● Fax: 0 63 73 / 2 000 2● Mail: info@Regenwasser24.de ● Internet: www.Regenwasser24.de

fbr Gründungsmitglied der Fachvereinigung Betriebs und Regenwassernutzung e.V.